回転式パイプ用ペンダントコンネ（内ねじ式） PPG

▌パイプと操作ボックスなどの接続にご使用ください。（詳細はP85参照）

発注方法

発注の際は、下記のことをご指示願います。

（例） PPG ― 42B ― 90 ― L

- 呼称
- 回転角度（90、120、180、270、360）
- ストップレバー 有：L 無：N

PPG-28B～42B

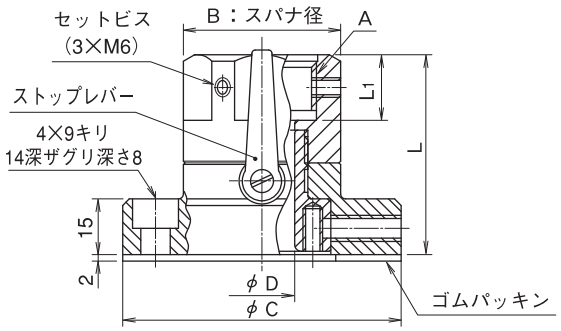

PPG-54B～82B

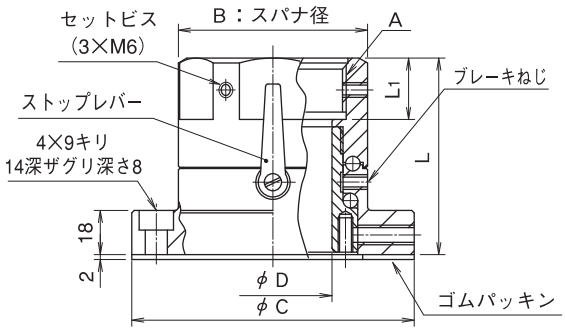

単位 mm

呼称＼記号	A（ねじ呼称）	B	C	D	L	L1	P	単純垂直最大荷重 N	偏荷重 X軸1m N	質量 (g)
PPG－ 28B	G 1	45	85	20	61	22	65	750	(30)	940
36B	G 1 1/4	55	95	30	63	24	75	1000	(50)	1195
42B	G 1 1/2	60	100	36	65	26	80	1000	(55)	1305
54B	G 2	72	115	48	80	25	95	10000	250	1960
70B	G 2 1/2	86	130	60	85	27	110	12000	350	2575
82B	G 3	100	145	73	90	30	125	14000	500	3260
材　質	鋼及び鋳鉄									
備　考	（　）内数値は参考									

取り付け及び使用上の注意

- 偏荷重で使用される場合は、制御盤などの取付面の強度にご配慮ください。
- PPGをパイプに取り付けるときは、パイプからの脱落を防止するために、セットビスを抜いてドリルでパイプにモミ付け（φ4）をしてから、しっかりと締め付けてください。
- ストッパーピン（ねじ）に強い衝撃を与えるとピンが破損する恐れがありますので、ブレーキねじで回転トルクの調整をしてください。

コンネ取付寸法図

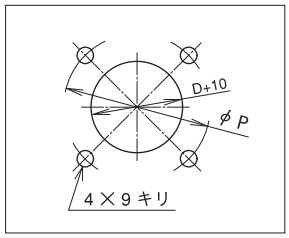

取付ボルトは付属していません。

Shanghai Yakugen Industrial Automation Equipment Co.,Ltd.
TEL:021-5652-0009　FAX：021-3636-9885
E-mail:sales@daiwadengyo.cc
URL：www.daiwadengyo.cc