回転式セットアップコンネ（外ねじ式）　RPG

制御盤と操作ボックスなどの接続にご使用ください。（詳細はP85参照）

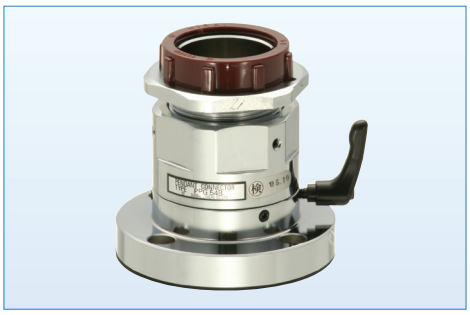

発注方法

発注の際は、下記のことをご指示願います。

（例）　RPG ― 42B ― 90 ― L

- 呼称
- 回転角度（90、120、180、270、360）
- ストップレバー　有：L　無：N

RPG - 28B～42B

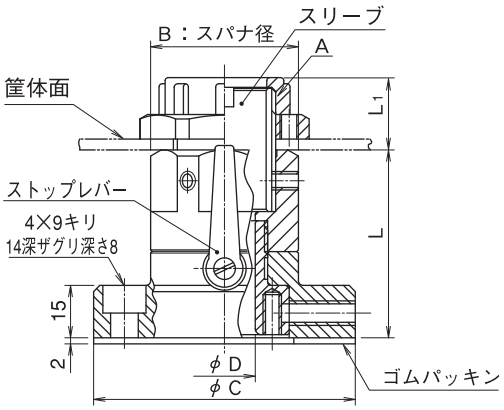

RPG - 54B～82B

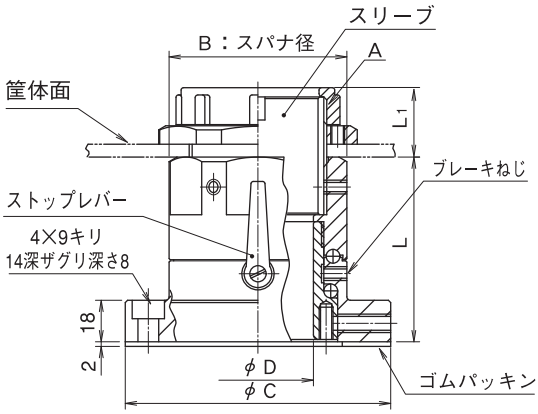

単位 mm

呼称＼記号	A（ねじ呼称）	B	C	D	L	L1	P	筐体面最小取付穴径	単純垂直最大荷重 N	偏荷重 X軸1m N	質量 (g)
RPG - 28B	G 1	45	85	20	61	28	65	φ34	750	(30)	1135
36B	G 1 1/4	55	95	30	63	29	75	φ42	1000	(50)	1490
42B	G 1 1/2	60	100	36	65	31	80	φ48	1000	(55)	1645
54B	G 2	72	115	48	80	33	95	φ60	10000	250	2465
70B	G 2 1/2	86	130	60	85	37	110	φ76	12000	350	3190
82B	G 3	100	145	73	90	44	125	φ88	14000	500	4280
材　質	鋼及び鋳鉄										
備　考	（　）内数値は参考										

取り付け及び使用上の注意

- 偏荷重で使用される場合は、制御盤などの取付面の強度にご配慮ください。
- 上筐体面にスリーブを通し、ロックナットで締め付けて2本のM6ねじで固定します。
- 絶縁ブッシングをスリーブにねじ込みます。
- ストッパーピン（ねじ）に強い衝撃を与えるとピンが破損する恐れがありますので、ブレーキねじで回転トルクの調整をしてください。

コンネ取付寸法図

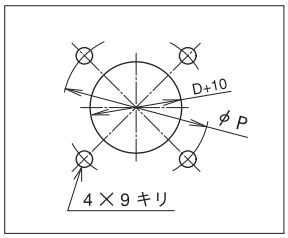

取付ボルトは付属していません。

Shanghai Yakugen Industrial Automation Equipment Co.,Ltd.
TEL:021-5652-0009　FAX：021-3636-9885
E-mail:sales@daiwadengyo.cc
URL：www.daiwadengyo.cc

フレキ
フレキ用コンネ
カルフレックス
ハイフレックス
その他フレキ
部品
ケーブル用コンネ
ペンダントスイッチボックス用コンネ
PPG-B
RPG-B
RPF-B
PPGS RPGE